VACUUBRAND®

Pompe à membrane « chimie » ME 2C NT



Lien vers le site web

Description du produit

Les pompes à membrane monoétagées sont une excellente solution pour le pompage en continu, 100% sans huile, de gaz et de vapeurs qui ne requièrent pas un niveau de vide poussé. Contrairement aux trompes eau, elles ne consomment aucun fluide et ne génère pas d'eau contaminée. Les applications typiques sont les étuves à vide, les postes de filtration simples ou multiples avec une production moyenne et pour toute aspiration de gaz et de descente en vide. La construction monoétagée apporte l'avantage d'un débit élevé avec un vide limite jusqu'à 70 mbar.

Caractéristiques

- très silencieux
- puissant, même pour plusieurs filtrations en parallèle
- débit élevé même proche du vide limite
- excellente résistance chimique
- grande durée de vie des membranes, mécanique sans entretien

Sous réserve de modifications techniques
© VACUUBRAND GMBH + CO KG | 2026

Lien vers le site web:
https://shop.vacuubrand.com/vp-4710

Référence de commande

Désignation	Tension | fréquence nominales	Type de fiche secteur	Référence
ME 2C NT	230 V | 50-60 Hz	CEE	20730100
ME 2C NT	230 V | 50-60 Hz	UK, IN	20730102
ME 2C NT	100-115 V | 50-60 Hz 120 V | 60 Hz	US	20730103

Livraison

Pompe complète, prête à l'emploi avec manuel d'utilisation

Accessoires

- Set de membranes et clapets ME 2C NT (20696878)
- Silencieux avec tuyau 5cm DN 8-10mm (20636588)
- Tuyau à vide, transparent DN 8 mm (20686061)

© VACUUBRAND GMBH + CO KG | 2026

Caractéristiques techniques

Débit maximale 50 Hz (m^3/h)	2.1 m^3/h
Débit maximale 60 Hz (cfm)	1.4 cfm
Vide limite	70 mbar / 52 torr
Nombre de cylindres	1
Nombre de d'étages	1
Température ambiante maxi admissible (service)	10 - 40 °C
Température ambiante maxi admissible (stockage)	-10 - 60 °C
Pression max. à l'échappement (abs.)	1.1 bar
Raccord côté aspiration	Embout DN 8-10 mm
Raccord côté pression	Embout DN 8-10 mm
Puissance nominale du moteur	0.18 kW
Vitesse de rotation nominale 50/60 Hz	1500/1800 min^{-1}
Classe de protection IP selon IEC 60529	IP 40
Dimensions (L x P x H)	243 mm x 211 mm x 198 mm
Poids	10.2 kg
Bruit (niveau de pression acoustique) en dBA à 50 Hz ou 1500 tr/min/ 62% (VARIO)/1500 tr/min (VARIO-SP)/12500 Upm (VACUU·PURE®)	45 dBA
Conformité ATEX	II 3/- G Ex h IIC T3 Gc X Internal Atm. only
Certification NRTL	Oui

© VACUUBRAND GMBH + CO KG | 2026

Courbe débit à 50 Hz

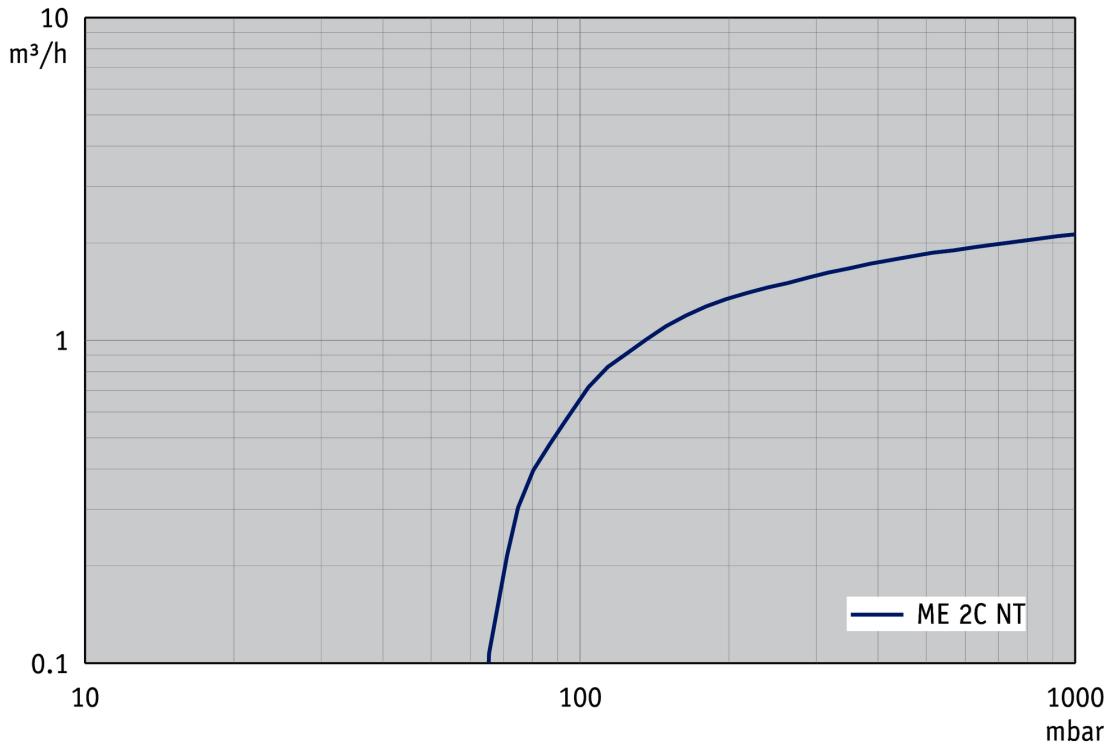

Courbe de pompage à 50 Hz (réservoir 10 l)

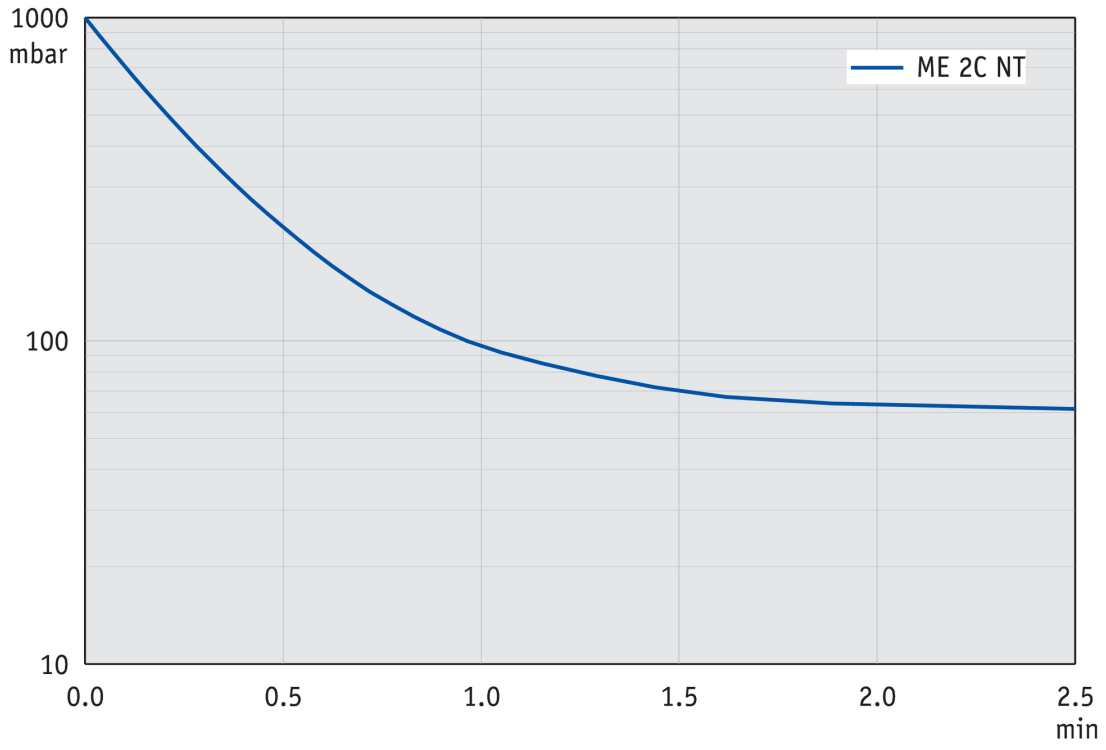

Sous réserve de modifications techniques
© VACUUBRAND GMBH + CO KG | 2026

Lien vers le site web:
https://shop.vacuubrand.com/vp-4710

Courbe de débit à 60 Hz

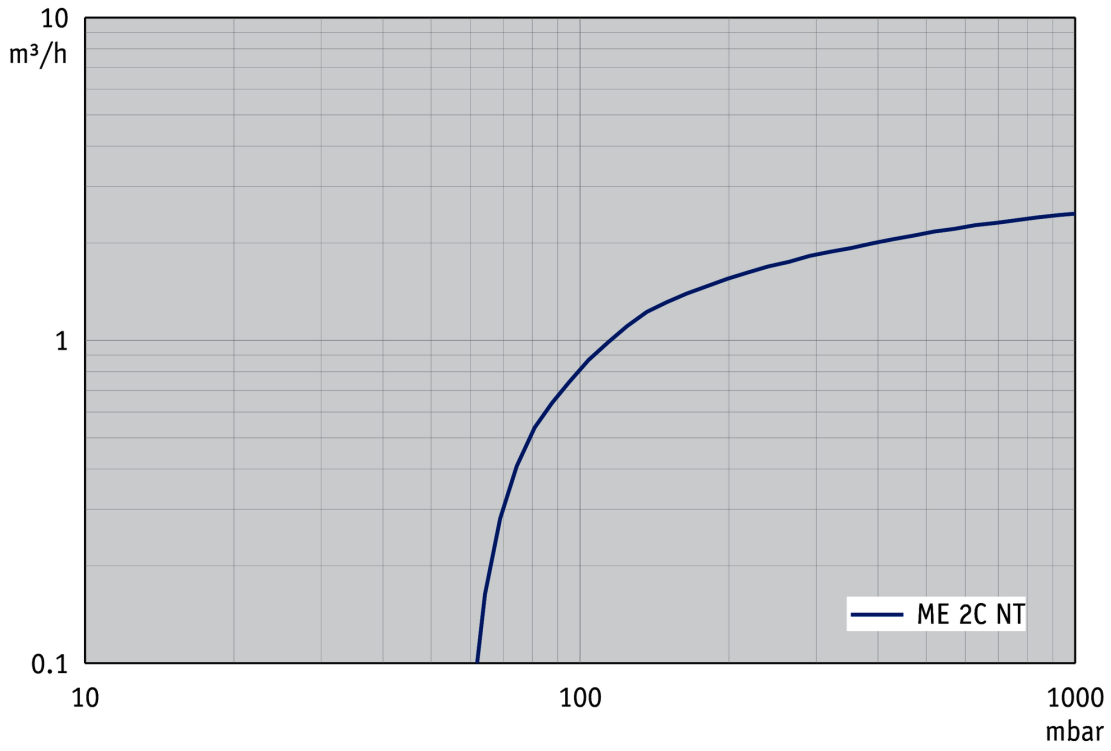

Courbe de pompage à 60 Hz (réservoir 10 l)

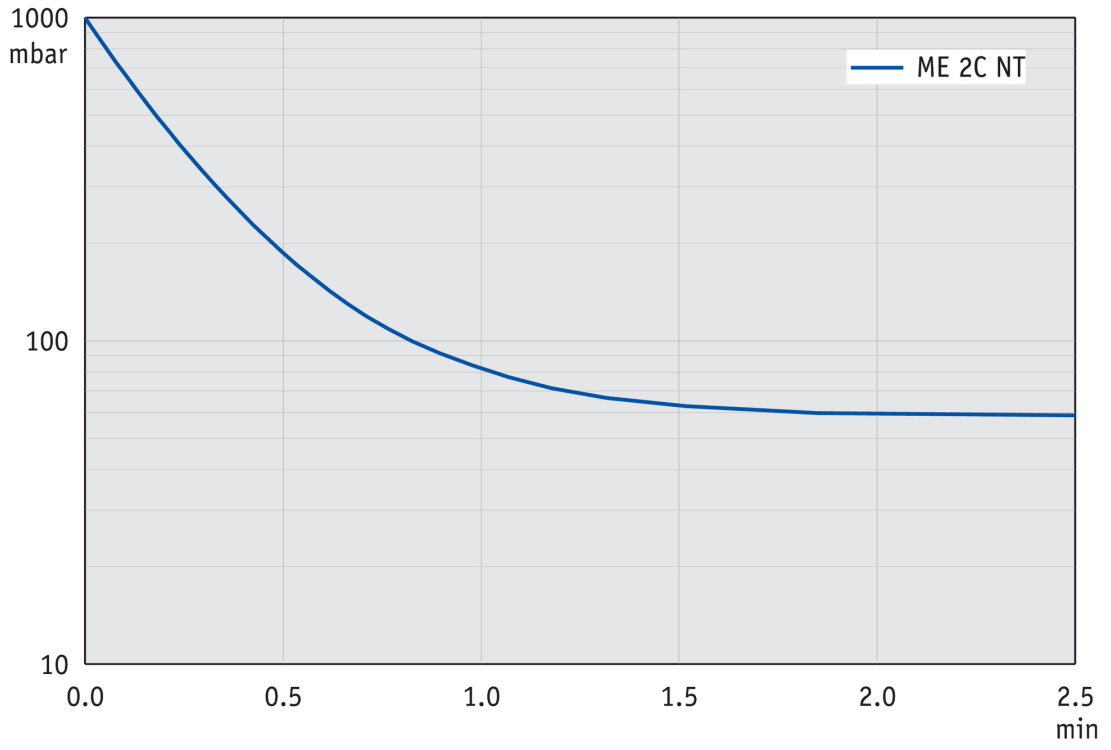

Sous réserve de modifications techniques
© VACUUBRAND GMBH + CO KG | 2026

Lien vers le site web:
https://shop.vacuubrand.com/vp-4710

Plan de masse



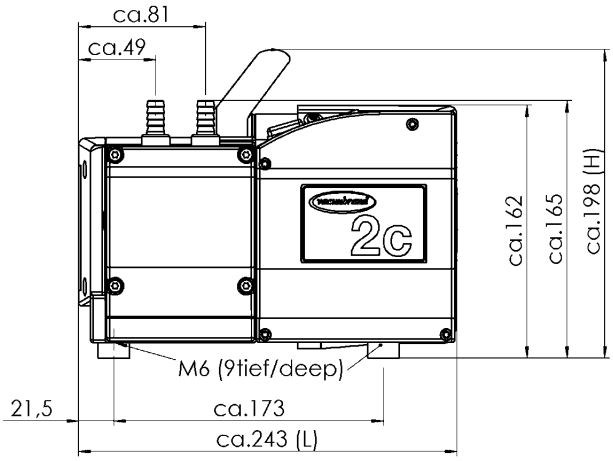

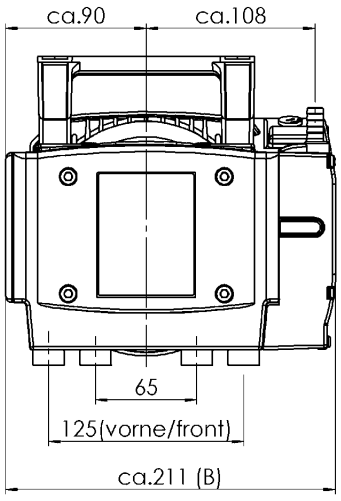

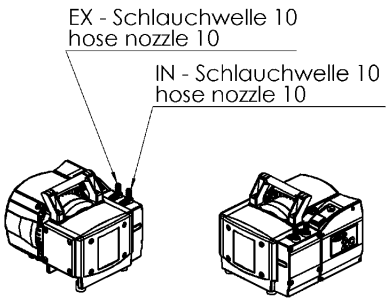

Alle Maße / all dimensions (mm)

VACUUBRAND ME 2C NT 100-230V
Version 2011/11/28

© VACUUBRAND GMBH + CO KG | 2026

Lien vers le site web:
https://shop.vacuubrand.com/vp-4710

VACUUBRAND GMBH + CO KG
P.O. Box 1664
97877 Wertheim
T +49 9342 808 5550
F +49 9342 808 5555

info@vacuubrand.com
www.vacuubrand.com

VACUUBRAND

VACUUBRAND is part of the Brand group, a manufacturer of high-quality and innovative laboratory equipment and vacuum technology with a global team of approx. 1,000 employees.

With highly motivated and qualified employees, we manufacture the world's most comprehensive product family for vacuum generation, measurement and control for the rough and fine vacuum range in the laboratory.

All with one goal:
Enabling our customers to run reliable, safe and efficient processes. This is why we commit ourselves to continuous innovation, first-class performance, and outstanding quality.

Engineering excellence is central to our ability to deliver products and solutions renowned for their quality, durability, and reliability. Innovative technology, high quality materials and extensive testing deliver unmatched performance - engineered and manufactured in Germany.

Together with you, our experts will find the best solution for your application and provide you with first-class service along the way.

© VACUUBRAND GMBH + CO KG

BRAND (Shanghai) Trading Co., Ltd.
Shanghai, China

T +86 21 6422 2318
info@brand.com.cn
china.brand.com.cn

BRAND Scientific Equipment Pvt. Ltd.
Mumbai, India

T +91 22 42957790
customersupport@brand.co.in
www.brand.co.in

BRANDTECH® Scientific, Inc.
Essex, CT. United States of America

T +1 860 767 2562
info@brandtech.com
www.brandtech.com

BRANDGROUP®